試合組合せ（男子）

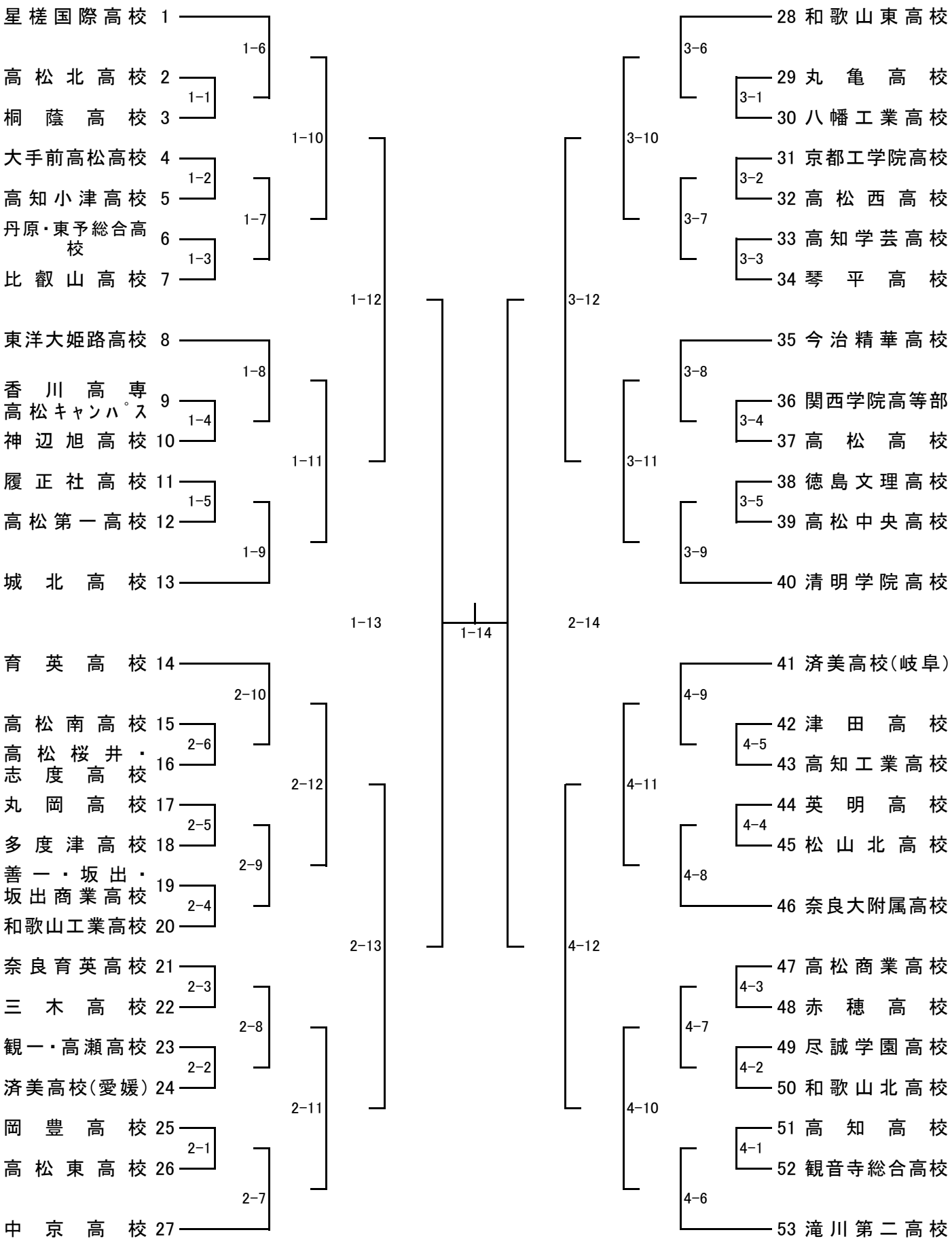
星槎国際高校 1
高松北高校 2
桐蔭高校 3
大手前高松高校 4
高知小津高校 5
丹原・東予総合高校 6
比叡山高校 7
東洋大姫路高校 8
香川高専高松キャンパス 9
神辺旭高校 10
履正社高校 11
高松第一高校 12
城北高校 13
育英高校 14
高松南高校 15
高松桜井・志度高校 16
丸岡高校 17
多度津高校 18
善一・坂出・坂出商業高校 19
和歌山工業高校 20
奈良育英高校 21
三木高校 22
観一・高瀬高校 23
済美高校(愛媛) 24
岡豊高校 25
高松東高校 26
中京高校 27
28 和歌山東高校
29 丸亀高校
30 八幡工業高校
31 京都工学院高校
32 高松西高校
33 高知学芸高校
34 琴平高校
35 今治精華高校
36 関西学院高等部
37 高松高校
38 徳島文理高校
39 高松中央高校
40 清明学院高校
41 済美高校(岐阜)
42 津田高校
43 高知工業高校
44 英明高校
45 松山北高校
46 奈良大附属高校
47 高松商業高校
48 赤穂高校
49 尽誠学園高校
50 和歌山北高校
51 高知高校
52 観音寺総合高校
53 滝川第二高校
1-1
1-2
1-3
1-4
1-5
1-6
1-7
1-8
1-9
1-10
1-11
1-12
1-13
1-14
2-1
2-2
2-3
2-4
2-5
2-6
2-7
2-8
2-9
2-10
2-11
2-12
2-13
2-14
3-1
3-2
3-3
3-4
3-5
3-6
3-7
3-8
3-9
3-10
3-11
3-12
4-1
4-2
4-3
4-4
4-5
4-6
4-7
4-8
4-9
4-10
4-11
4-12