高学年選手権（114名）
NO.1
第7試合場

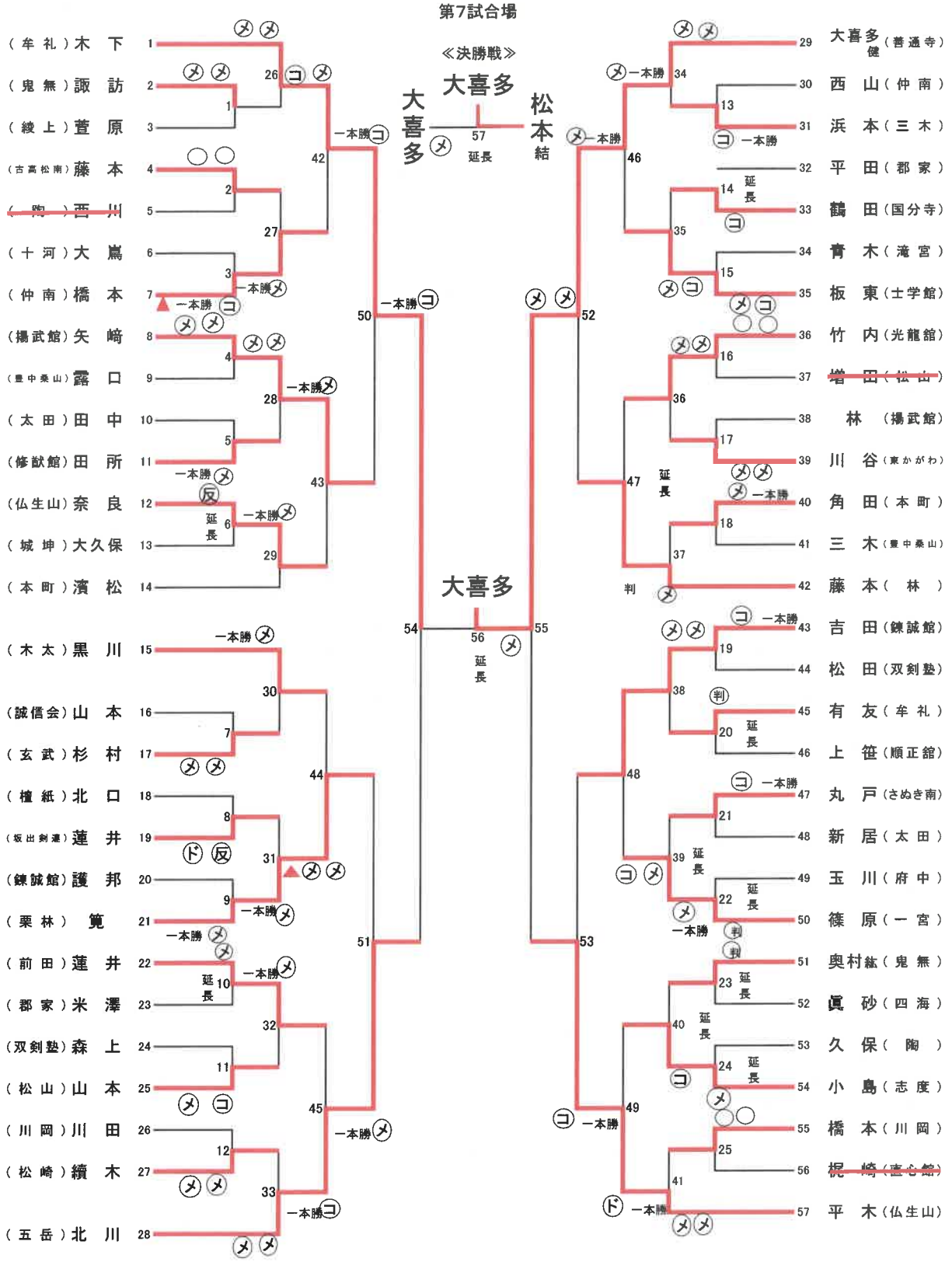
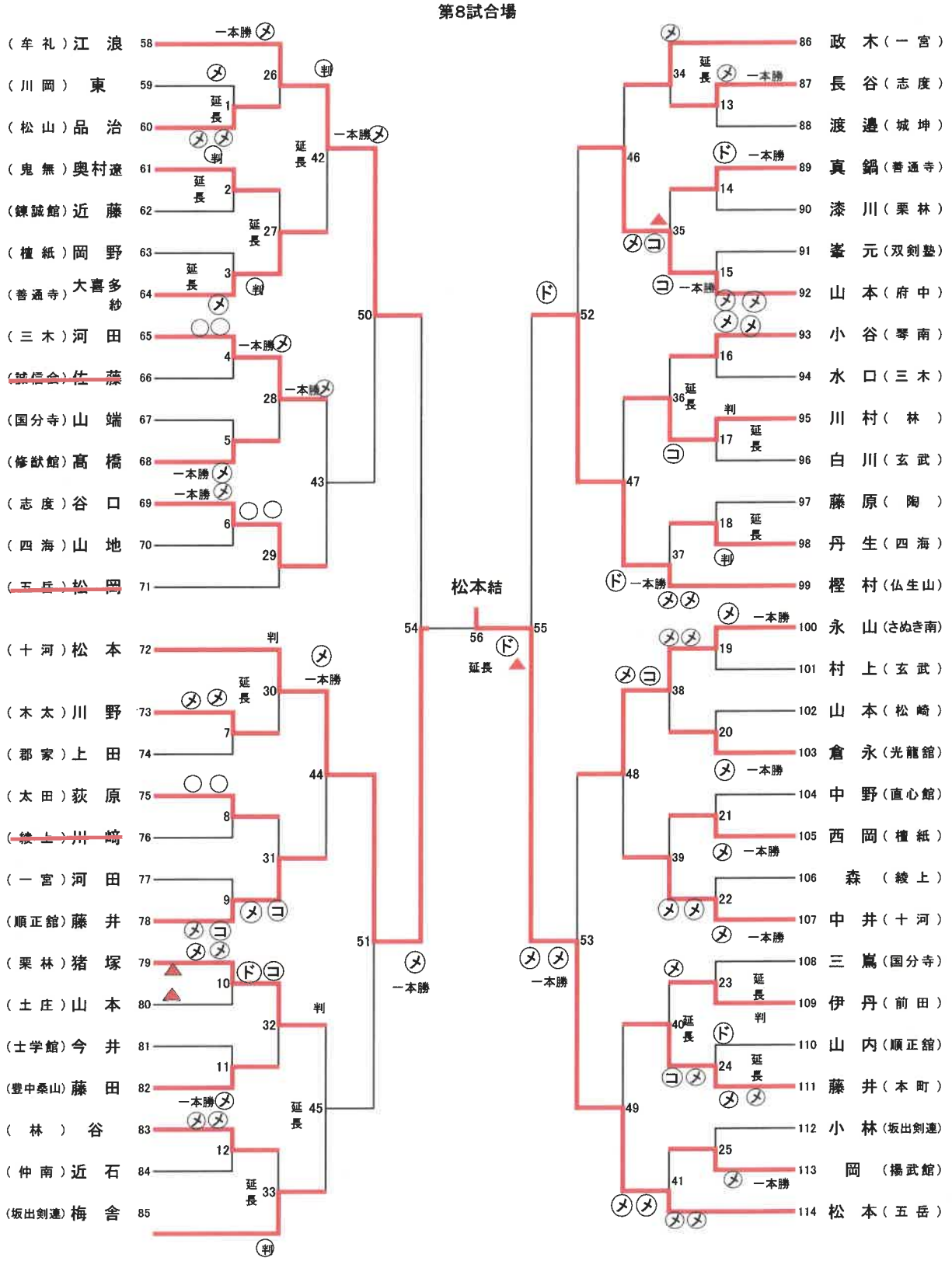
高学年選手権
NO.2
第8試合場